Profi 5

GEDO

est le pulvérisateur à pression préalable comportant un volume de remplissage de 5 litres et une pression de 4 bars pour application de haut niveau et professionnel.

de garantie de dis. 10 ANS ponibilite et service

Fermeture rapide pour ouverture et fermeture simple et confortable, bon mélange continu et nettoyage simple.

Confort de pompage maximal grâce à une pompe comportant une poignée à deux mains et un raccord d'air comprimé additionnel.

Choix d'accessoires complet pour les champs d'utilisation les plus divers. Large gamme de pièces de rechange.

Consommation économique de produit à pulvériser et projection bien répartie grâce à une buse réglable en laiton Birchmeier, pression de 4 bars. Joints spéciaux Viton pour usage universel.

Application pour soigner les plantes, détruire les mauvaises herbes, combattre les parasites, protéger le bois, entretenir la voiture, nettoyer, blanchir à la chaux / plâtrer, etc.

CE

TÜV

Brevet déposé, design protégé.

BIRCHMEIER®

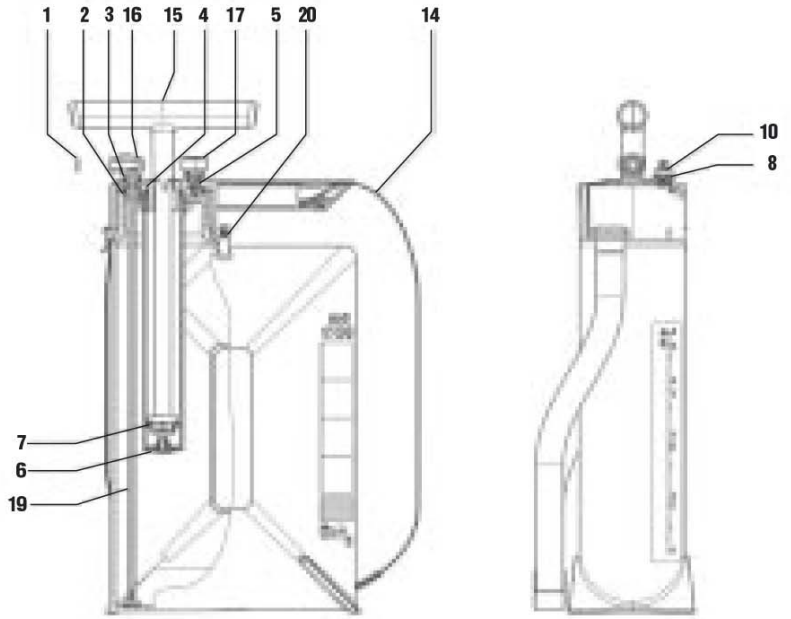

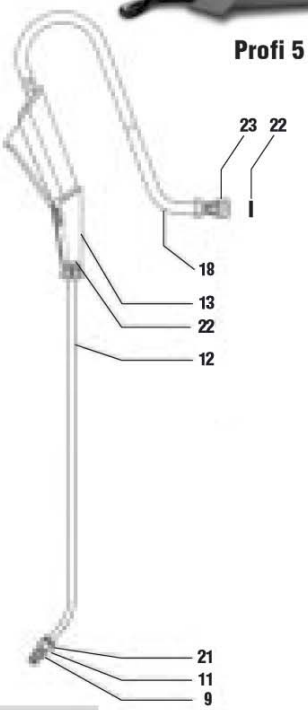

Profi 5

Nr.	Bezeichnung	Art.-Nr.
1	Flachdichtung 15x5, 5x2 (x12)	116 424 05 SB
1a	Flachdichtung 15x5, 5x2	
2a	Formdichtung	
3a	O-Ring 10,82x1,78	
4a	Flachdichtung 43x36,5x3	
5a	O-Ring 7,66x1,78	
6a	Ventildichtung	
7	Manschette, 6er-Pack	116 427 01 SB
7a	Manschette	
8a	O-Ring 15,6x1,78	

Nr.	Bezeichnung	Art.-Nr.
9a	O-Ring 7,66x1,78	
10	Sicherheitsventil 4 bar	118 271 03 SB
11	Regulierdüse 1,3mm Messing	285 025 98 SB
12	Sprührohr, 50 cm gebogen	113 707 04
13	Revolverventil kompl.	118 259 01 SB
14	Traggurt mit Schulterpolster	118 301 01
15	Pumpe + Demontagewerkzeug	118 299 01
16	Nippel + Demontagewerkzeug	118 297 01 SB
17	Verriegelung kompl.	118 288 01 SB
18	Schlauch kompl.	118 261 01 SB

Nr.	Bezeichnung	Art.-Nr.
19	Saugrohr kompl.	118 279 01
20	Ventil	501 375 31
21	Flachdichtung 17x12,7x2 (x12)	116 424 03 SB
21a	Flachdichtung 17x12,7x2	
22	Flachdichtung 11,9x7x1,5 (x12)	116 424 04 SB
22a	Flachdichtung 11,9x7x1,5	
23	Schlauchnippel	
a	**Dichtungssatz** + Werkzeug	118 263 01 SB
	SB = Selbstbedienungsverpackung	

D

N°	La désignation	L'espèce de la marchandise N°
1	Joint 15x5, 5x2 (x12)	116 424 05 SB
1a	Joint 15x5, 5x2	
2a	Joint	
3a	Joint torique 10,82x1,78	
4a	Joint 43x36,5x3	
5a	Joint torique 7,66x1,78	
6a	Joint de soupape	
7	Sache de manchettes, 6 pièces	116 427 01 SB
7a	Manchette	
8a	Joint torique 15,6x1,78	

N°	La désignation	L'espèce de la marchandise N°
9a	Joint torique 7,66x1,78	
10	Soupape de surpression 4 bar	118 271 03 SB
11	Buse réglable 1,3 mm	285 025 98 SB
12	Lance de pulvérisation, courbée, 50 cm	113 707 04
13	Robinet revolver, complet	118 259 01 SB
14	Bretelle avec coussinet doux	118 301 01
15	Pompe + outil pour le démontage	118 299 01
16	Raccord à vis + l'outil pour le démontage	118 297 01 SB
17	Blocage, complet	118 288 01 SB
18	Tuyau complet	118 261 01 SB

N°	La désignation	L'espèce de la marchandise N°
19	Tube d'aspiration	118 279 01
20	Soupape	501 375 31
21	Joint 17x12,7x2 (x12)	116 424 03 SB
21a	Joint 17x12,7x2	
22	Joint 11,9x7x1,5 (x12)	116 424 04 SB
22a	Joint 11,9x7x1,5	
23	Le raccord à vis pour tuyau	
a	**Jeux de joint** + outil	118 263 01 SB
	SB = L'emballage pour l'usage indépendant	

F

no.	description	art.-no.
1	flat gasket 15x5, 5x2 (x12)	116 424 05 SB
1a	gasket 15x5, 5x2	
2a	form gasket	
3a	O-Ring 10,82x1,78	
4a	flat gasket 43x36,5x3	
5a	O-Ring 7,66x1,78	
6a	valve gasket	
7	sleeve, 6 pcs. package	116 427 01 SB
7a	sleeve	
8a	O-Ring 15,6x1,78	

no.	description	art.-no.
9a	O-Ring 7,66x1,78	
10	safety valve 4 bar	118 271 03 SB
11	adjustable nozzle 1,3 mm brass	285 025 98 SB
12	spray tube, 50 cm curved	113 707 04
13	pistol valve assembly	118 259 01 SB
14	carrying strap with shoulder pad	118 301 01
15	pump + dismantling instrument	118 299 01
16	nipple + dismantling instrument	118 297 01 SB
17	bolt compl.	118 288 01 SB
18	hose compl.	118 261 01 SB

no.	description	art.-no.
19	suction pipe compl.	118 279 01
20	valve	501 375 31
21	flat gasket 17x12,7x2 (x12)	116 424 03 SB
21a	flat gasket 17x12,7x2	
22	flat gasket 11,9x7x1,5 (x12)	116 424 04 SB
22a	flat gasket 11,9x7x1,5	
23	hose nipple	
a	**sealing kit** + instrument	118 263 01 SB
	SB = self-service package	

E

(D) Zubehör	105 01 606 Sprühschirm 118 148 01 Schulterpolster 116 128 03 SB Flachstrahldüse 105 018 03 SB Herbizid-Floodjet-Düse 285 023 25 SB DURO Nebeldüse	109 852 01 Teleskopverlängerung 1–2 m 109 606 01 Sprührohr, 1 m 105 041 01 SB Doppeldüsenträger 105 005 03 SB Bogen, Messing 116 984 02 Druckreduzierventil 1,0 bar	116 984 03 Druckreduzierventil 1,45 bar 116 984 01 Druckreduzierventil 2,0 bar 116 984 04 Druckreduzierventil 3 bar 116 598 01 SB Sprühbalken, Kunststoff
(F) Accessoires	105 01 606 Capot de protection 118 148 01 Coussinet sur les bras 116 128 03 SB Buse à jet plat 105 018 03 SB Buse herbicide floodjet 285 023 25 SB Jet brouillard Duro	109 852 01 Rallonge télescopique, 1–2 m 109 606 01 Lance de pulvérisation 1 m 105 041 01 SB Double porte-buse 105 005 03 SB Coude 116 984 02 Valve de réglage CFV, 1 bar	116 984 03 Soupape de surpression 1,45 bar 116 984 01 Valve de réglage CFV 2,0 bar 116 984 04 Valve de réglage CFV, 3 bar 116 598 01 SB Rampe de pulvérisation, plastique
(E) Accessories	105 01 606 spray hood 118 148 01 shoulder pad 116 128 03 SB fanjet nozzle 105 018 03 SB herbicide flood jet nozzle 285 023 25 SB DURO mist nozzle	109 852 01 telescopic extension 1–2 m 109 606 01 spray tube, 1 m 105 041 01 SB double nozzle support 105 005 03 SB bend, brass 116 984 02 constant flow valve 1,0 bar	116 984 03 constant flow valve 1,45 bar 116 984 01 constant flow valve 2,0 bar 116 984 04 constant flow valve 3 bar 116 598 01 SB spray boom, plastic

105 01 606

118 148 01

116 128 03 SB

105 018 03 SB

285 023 25 SB

109 852 01

109 606 01

105 041 01 SB

105 005 03 SB

116 984 01…116 984 04

116 598 01 SB

pulverisateur.gedo.fr

GEDO - Le Coryphée
Le cossou
F - 32230 Gazax

Tél: **09 70 44 99 54**
Port: **06 28 35 41 69**
Fax: **01 70 24 71 93**

lilian@gedo.fr

Birchmeier Sprühtechnik AG
CH-5608 Stetten

Pulvérisateurs professionnels pour les applications universelles

Profi 5

Contenance: 5 l **Pression: 4 bar**

Profi 5
11829201

Capot protection ovale, blanc
10501606

Rembourrage d'épaule Comfort
11814801

Buse à jet plat
11612803

Buse herbicide Floodjet 1,6 mm
10501803 SB

CF-valve
11698401

Le pulvérisateur universel pour les utilisateurs éxigeants.

- Récipient à pression ergonome en plastique de 5 l (Contenance du récipient 7 l)
- Appareil contrôlé du TÜV/GS avec 4 bar de pression
- Avec joints en viton pour les applications avec acides dilués, solvants et produits alcalins
- Fermeture rapide pour ouverture et fermeture confortable
- Grande ouverture de remplissage qui facilite le remplissage et le nettoyage du récipient
- Graduation authentique en litres et gallons
- Poignée séparée de portée et de pompage
- Grand confort par robinet à deux poignées
- Raccordement à air comprimé pour utilisation avec le compresseur
- robinet revolver coudé
- Raccord de tuyau tournant (empêche la basculature)
- Lance de 50 cm courbée en laiton, vissable
- Tuyau robuste
- Buse réglable universelle en laiton
- Bon mélange grâce à la forme spéciale du récipient
- Système vissable pour tous les raccords G ¼"

Produit	No. d'article	EAN-Code
Profi 5	**11829201**	7611034011172

Accessoires	No. d'article	EAN-Code
Capot protection ovale, blanc	**10501606**	7611034100906
Rembourrage d'épaule Comfort	**11814801**	7611034100751
Buse à jet plat XR8002VS pour la pulvérisation de l'huile de décoffrage	**11612803 SB**	7611034100302
Buse herbicide Floodjet 1,6 mm, bleu	**10501803 SB**	7611034100241
Buse à brouillard DURO 1,65 mm pour blanchir	**28502325 SB**	7611034100364
Tube télescopique 1–2 m, aluminium éloxé, raccords G ¼"	**10985201**	7611034100456
Rallonge 1 m droite, laiton, G ¼"e-¼"e	**10960601**	7611034100463
Porte-buse double, laiton	**10504101 SB**	7611034100067
Coude, laiton	**10500503 SB**	7611034100098
CF-valve de réglage 2 bar (également livrable 1 bar; 1,45 bar; 3 bar)	**11698401**	——
Rampe de pulvérisation, plastique (buses incl.)	**11659801 SB**	7611034100975
Vario Gun, réglable de brouillard à jet	**11558501**	7611034100821
Bride 8 mm, G ¾"e-½"e (plus bride, No. d'article 50134523)	**10491601**	——