# FICHE TECHNIQUE
# SPRAY-MATIC 24 L ACIER PEINT PC

| | |
|---|---|
| **Référence :** | 207.100.102 |
| **Dimensions :** | De la cuve : H : 75 cm – Ø 25 cm |
| **Poids :** | 14 kg |
| **Matériel :** | Cuve en acier peint |
| **Pression maximale :** | 8 bar |
| **Avantages :** | Fonctionnement à l'air comprimé<br>Système chariot-roulettes<br>Conforme à la Directive Européenne 97/23/CE<br>Equipé de :<br><br>- Raccord rapide pour air comprimé<br>- Lance de 75 cm<br>- Indicateur de niveau de produit<br>- Soupape de surpression<br>- Tuyau spiralé de 10 m<br>- Manomètre |
| **Accessoires :** | Réf. 900.100.530 : Lance de pulvérisation inox 300 mm<br>Réf. 900.100.600 : Lance de pulvérisation inox 600 mm<br>Réf. 900.100.750 : Lance de pulvérisation inox 750 mm<br>Réf. 900.100.900 : Lance de pulvérisation inox 900 mm<br>Réf. 900.120.200 : Lance de pulvérisation télescopique inox 2 x 1 m |

pulverisateur.gedo.fr

GEDO - Le Coryphée
Le cossou
F - 32230 Gazax
Tél: 09 70 44 99 54
Port: 06 28 35 41 69
Fax: 01 70 24 71 93
lilian@gedo.fr

**Vue éclatée :**

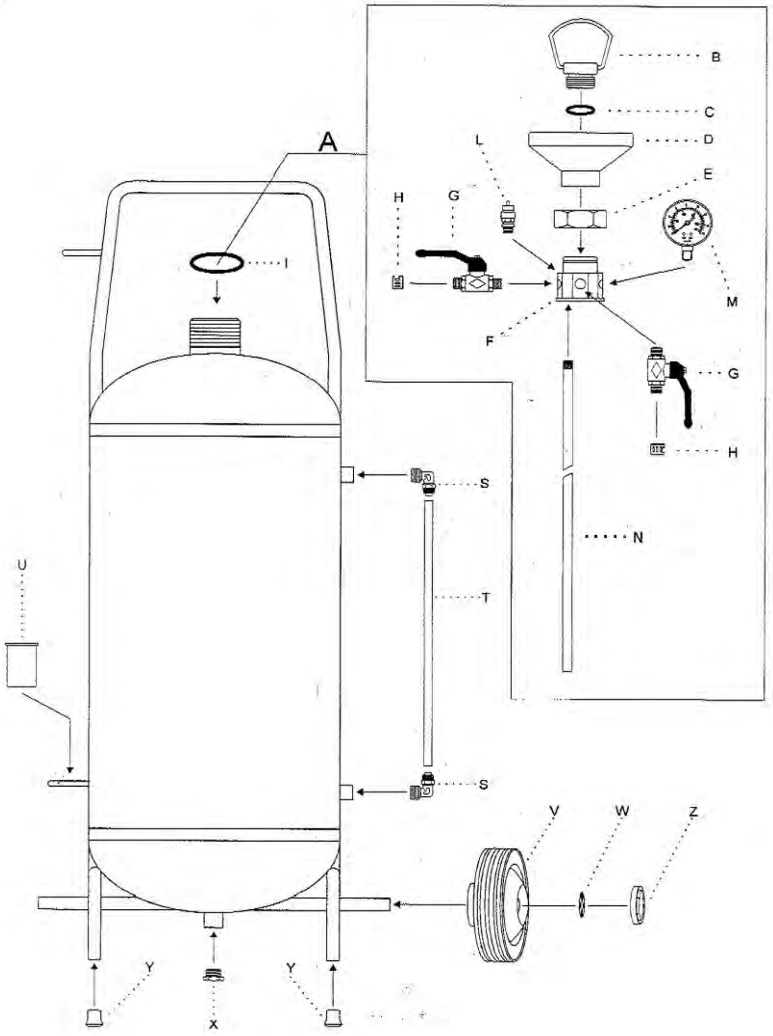


| Description | Description |
|---|---|
| A : 207.900.201 panneau de contrôle | M : 207.900.116 Manomètre |
| B : 207.900.104 Bouchon | N : 207.900.132 Tube d'aspiration |
| C : 207.900.106 O-ring bouchon | S : 207.900.147 Coude pour tube du niveau |
| D : 207.900.103 Entonnoir | T : 207.900.118 Tube du niveau |
| E : 207.900.102 Ecrou 2" | U : 207.900.123 Porte-lance |
| F : 207.900.101 Corps central | V : 207.900.124 Roue |
| G : 207.900.109 Robinet 1/4" MM | W : 207.900.126 Clip roue |
| H : 207.900.107 Raccord tuyau | X : 207.900.122 Ecrou |
| I : 207.900.105 O-ring cuve | Y : 207.900.120 Protecteur pied |
| L : 207.900.115 Soupape de surpression 8 bar | Z : 207.900.128 Capuchon roulette |


pulverisateur.gedo.fr
GEDO - Le Coryphée
Le cossou
F - 32230 Gazax
Tél: 09 70 44 99 54
Port: 06 28 35 41 69
Fax: 01 70 24 71 93
lilian@gedo.fr